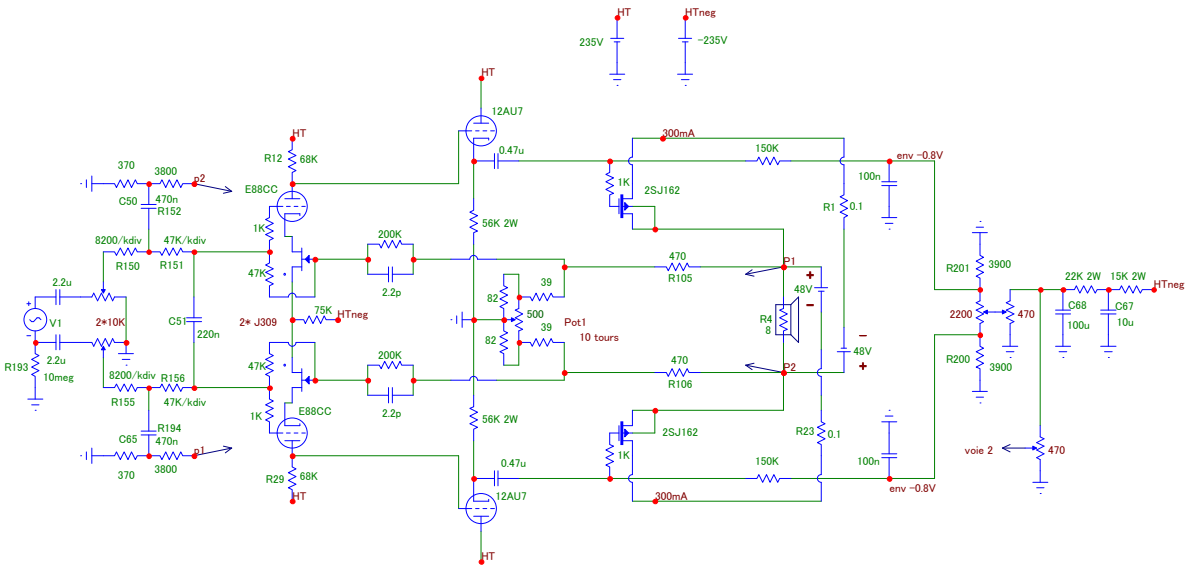.define kdiv 1
.define tpot 50