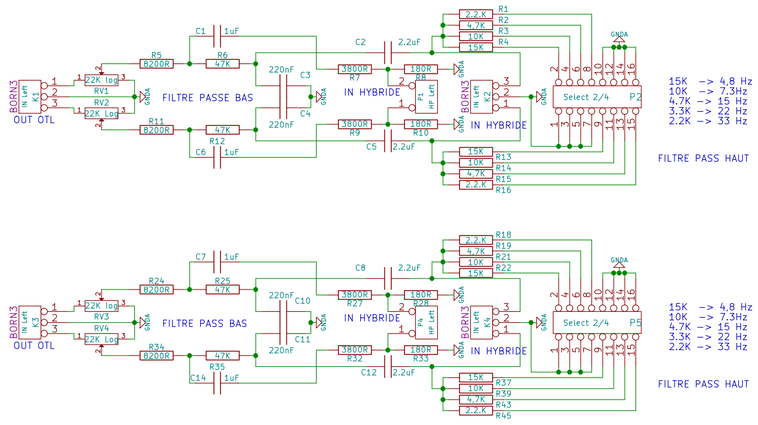

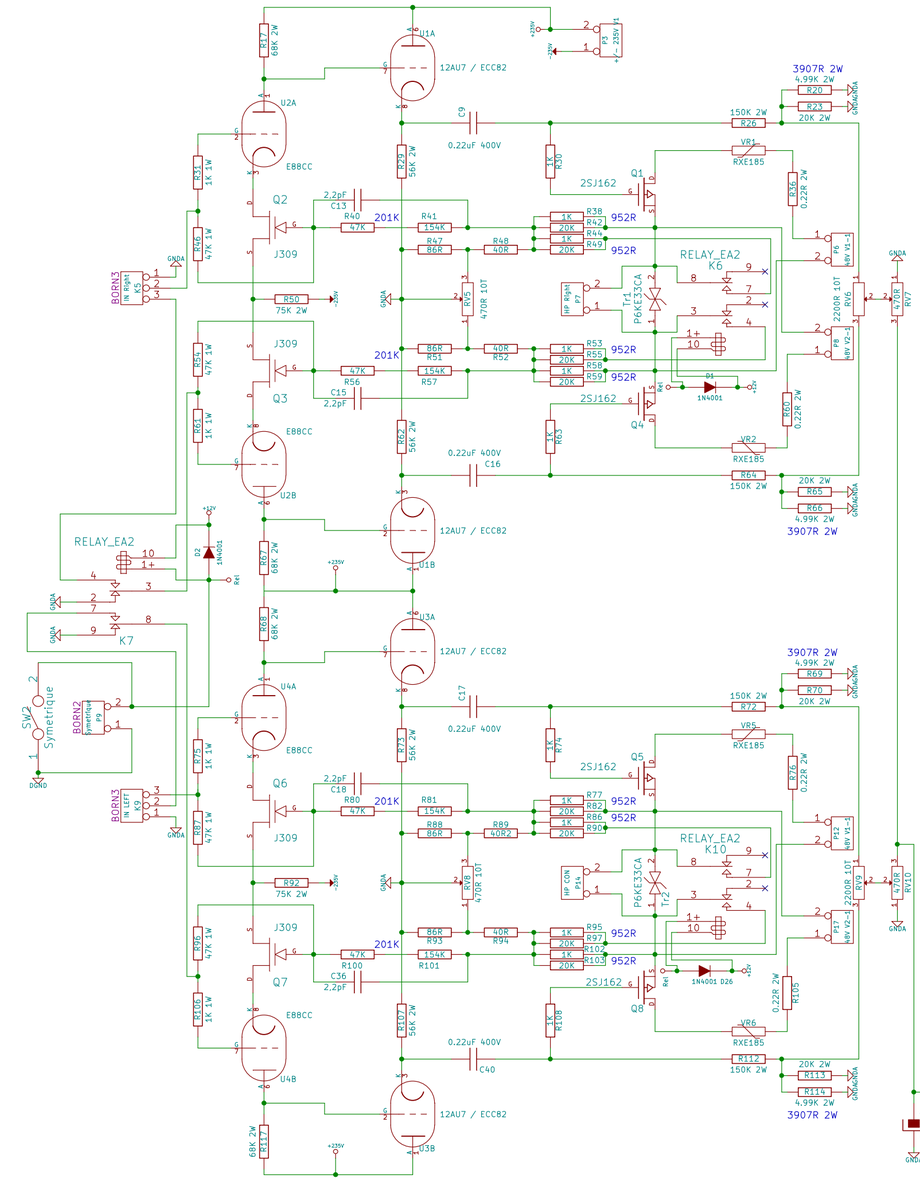

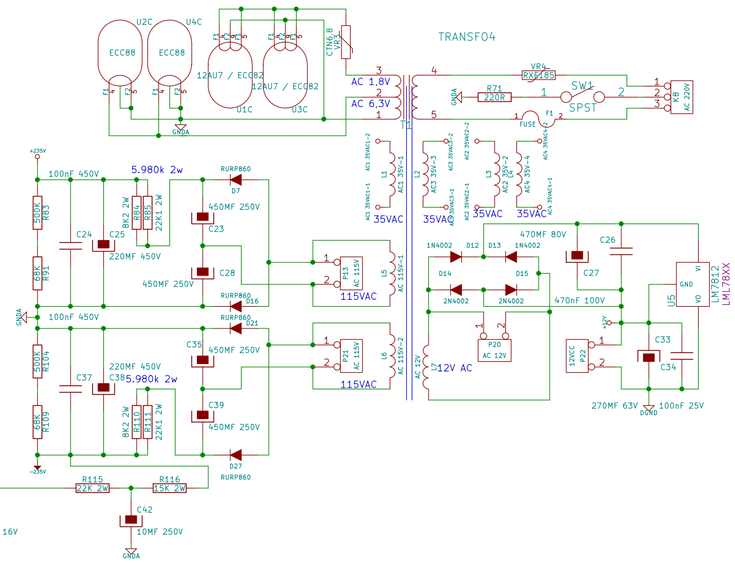

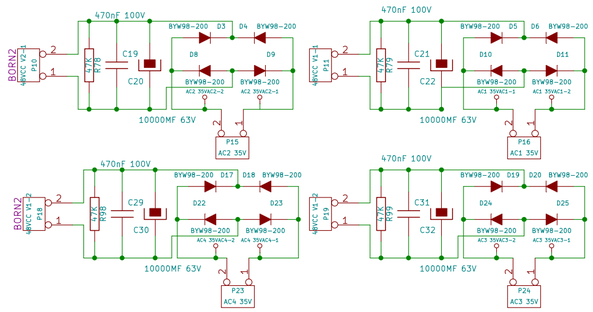

référence ABL :
M.XXXXXX
Primaire 230/245V
Secondaires
4 fois 35V (90W)
2 fois 115V (20W)
1 fois 6.3V (10W)
1 fois 1,8V même section que 6,3V
1 fois 12V (12W)

Selection Filtre passe bas
Version Asymétrique/Symétrique
Version 7.1
(2 * 60w / 4ohms)
Par Arnaud Haegle 2012

Sheet: /
File: Ampli Hybride V1.sch

Title: Ampli Hybride Circlotron 2 * 50W / 8 ohms

Size: A2	Date:	Rev: Rev 0
KiCad E.D.A. eeschema (2013-06-10 BZR 4207)-testing		Id: 1/1